本图纸为福步密封技术(苏州)有限公司财产，未经本单位许可不得复制或转给第三者。
This drawing is the property of FBU Sealing Technology (Suzhou) Co., Ltd. unauthorized disclosure to any third party or duplication is not permitted.

序号 NO.	名称	材质 Material	备注 Remark
1	储液罐/Reservoir NPS8" SCH40S	316L Wetted Parts	Others 304
2	液位变送器/Level Transmitter/Fine Value Stem Rod	316L Wetted Parts	
3	卡套接头/Ferrule Fitting	316	
4	法兰/Flange NPS3/4" Class600 RF	SA 182 M F316	
5	底座/Base Support	304	
6	金属缠绕垫片/Spiral Wound Gasket	316L+F.G.	
7	限流孔板/Flow Orifice	316	
8	承插焊三通/Socket Welded Tee	SA 182 M F316	
9	管道/Piping NPS3/4" SCH 80S	SA 312 M TP316	
10	管道/Tubing 1/2"OD 大O.D.065"thk.	SA 213 TP316	
11	卡套弯头/Ferrule Elbow	316	
12	铭牌/name plate	304	

设计条件 DESIGN CONDITIONS

设计规范 Design Code	ASME BOILER & PRESSURE VESSEL CODE SECTION V, 2019 EDITION.	
		系统 System
设计压力 Design pressure	(MPa0)	9
设计温度 Design TEMP.	(℃)	100
最大允许工作压力 MAWP	(MPa0)	9
最低设计金属温度 MDMT	(MPa0)	-20
主体材质 Main material		316L
容积 Volume	L	5
水压试验压力 Hydrostatic pressure	(MPa0)	10.4
试验温度 Test temperature	(℃)	5~40

管口表 LIST OF NOZZLE

符号 ITEM	公称尺寸 CON.STD. & SIZE	用途或名称 SERVICE
A	ASME B16.5 NPS3/4" Class600 RF	进口 PRODUCT INLET-From mechanical seal
B	ASME B16.5 NPS3/4" Class600 RF	排污 DRAIN-To liquid collection system
C	1/2"NPT	气体进口 GAS INDICATING TRANSMITTER INLET CONNECTION

设备数据 Equipment data

序号 NO.	名称 Name	型号规格 Model & specification	材料 Materials	数量 QTY.
1	储液罐 Reservoir	全容积 5L，NLL 正常液位容积 3.8L，壳体材质：316L Full Volume 5L, N.L.L Volume 3.8L, Shell material 316L	316L	1
2	液位变送器 LIT Raisemount	液位变送器，电压：24VDC，输出：4~20mA 模拟信号，Hart协议，Ex d II CT6IP66 Voltage: 24VDC, Signal output: 4~20MA Electricity signal, Hart Protocol, Ex d II CT6IP66.	316L Wetted Parts	1

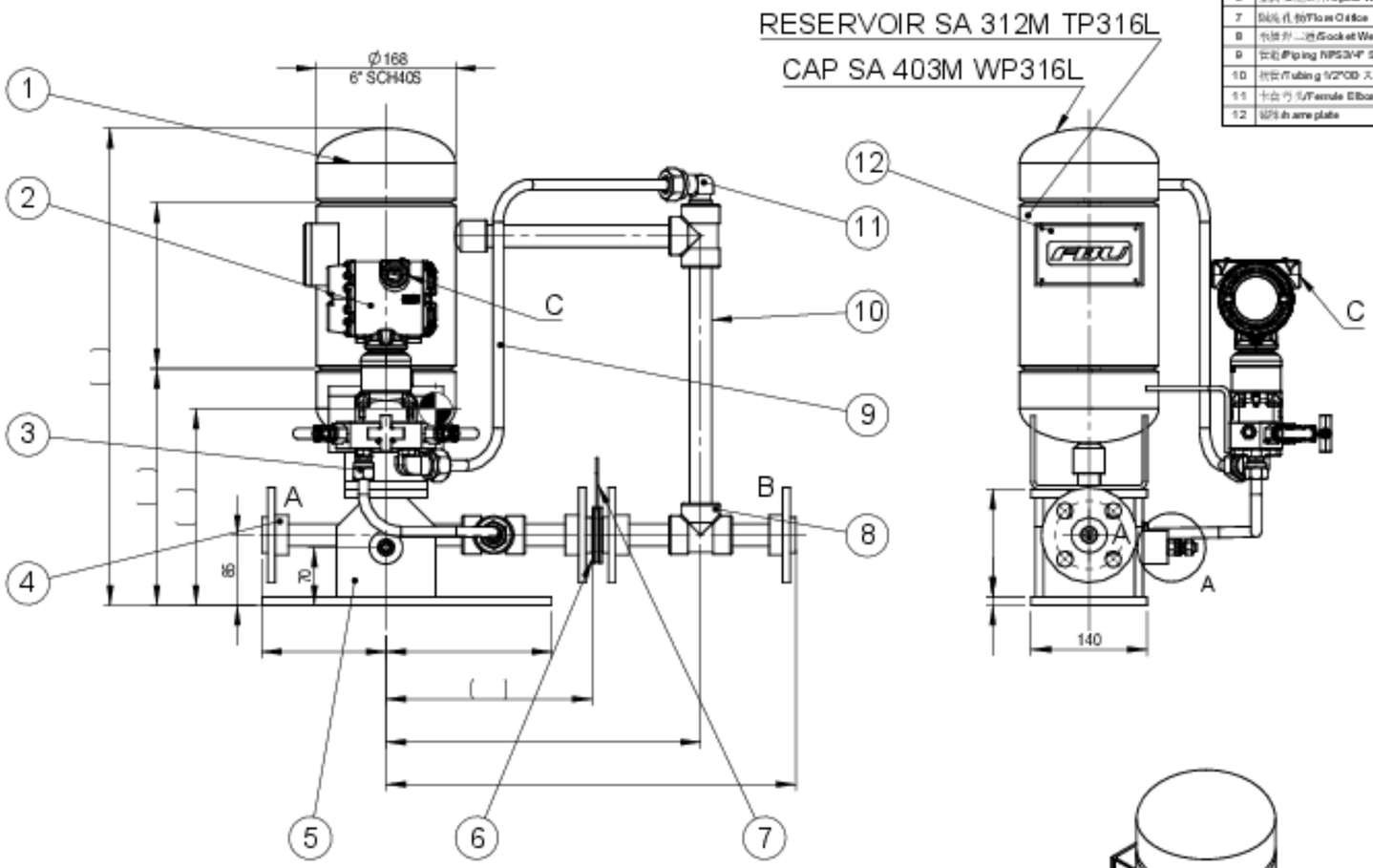

局部视图 A
比例 1 : 2

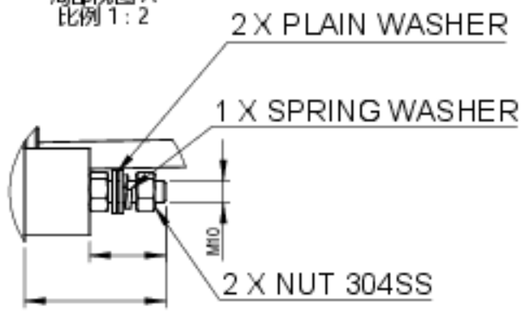

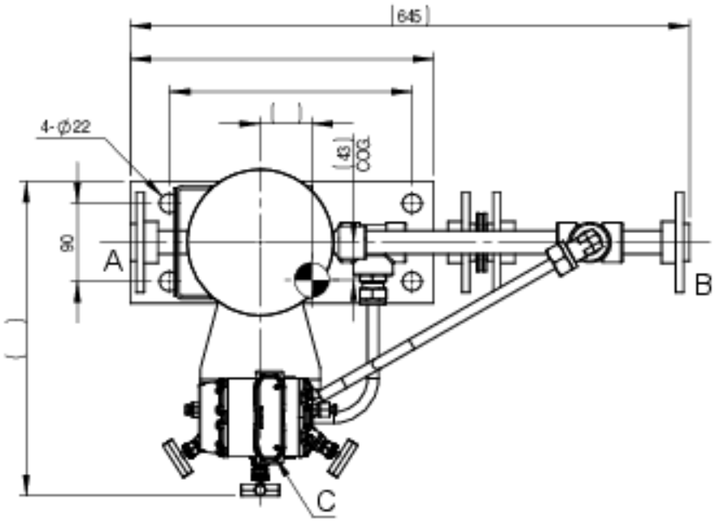

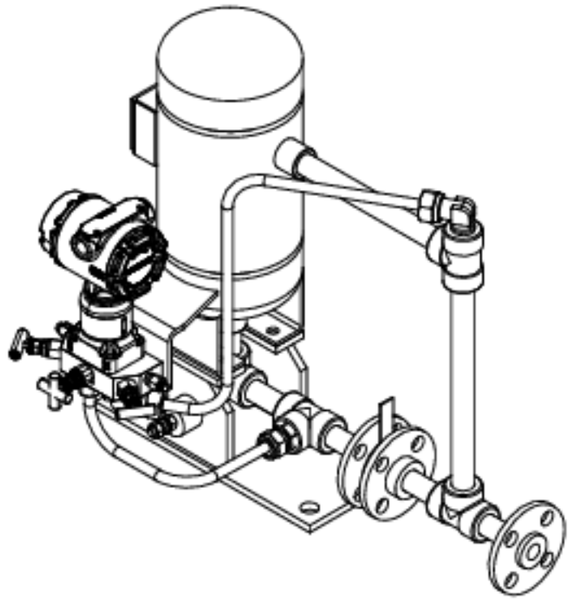

备注 Remarks							
未注公差按照	标定尺寸 Nominal dimensions (mm)	0.5-6	>6-30	>30-120	>120-400	>400-1000	>1000-2000
General tolerance Per ISO 2768-m	公差 Tolerance (mm)	±0.1	±0.2	±0.3	±0.5	±0.8	±1.2

Format 图幅 DIN EN ISO 216 A2 | 第一 视角 Projection Method | 表面粗糙度表示方法符合 Method of indicating surface info ISO1302 | 公差符合 Tolerances according to ISO 2768-m

修订 Item	描述 Description	日期 Date
A	增气体LI变动	2024.11.30

福步密封技术(苏州)有限公司
FBU Sealing Technology (Suzhou) Co., Ltd.

	设计 Design	校对 Checked	审核 Approved	日期 Date

名称 / Name: API PLAN 65A

加密单号 / TYPE NO.: 示意图

物料编码 Code: ZL-1121896

比例 Scale: 1:5

材质 Material

版本 Rev.