本图纸为昆山福步工业设备有限公司财产，未经本单位许可不得复制或转给第三者。
This drawing is the property of FBU INDUSTRAL EQUIPMENT (KUNSHAN) CO.,LTD.unauthorized disclosure to any third party or duplication is not permitted.

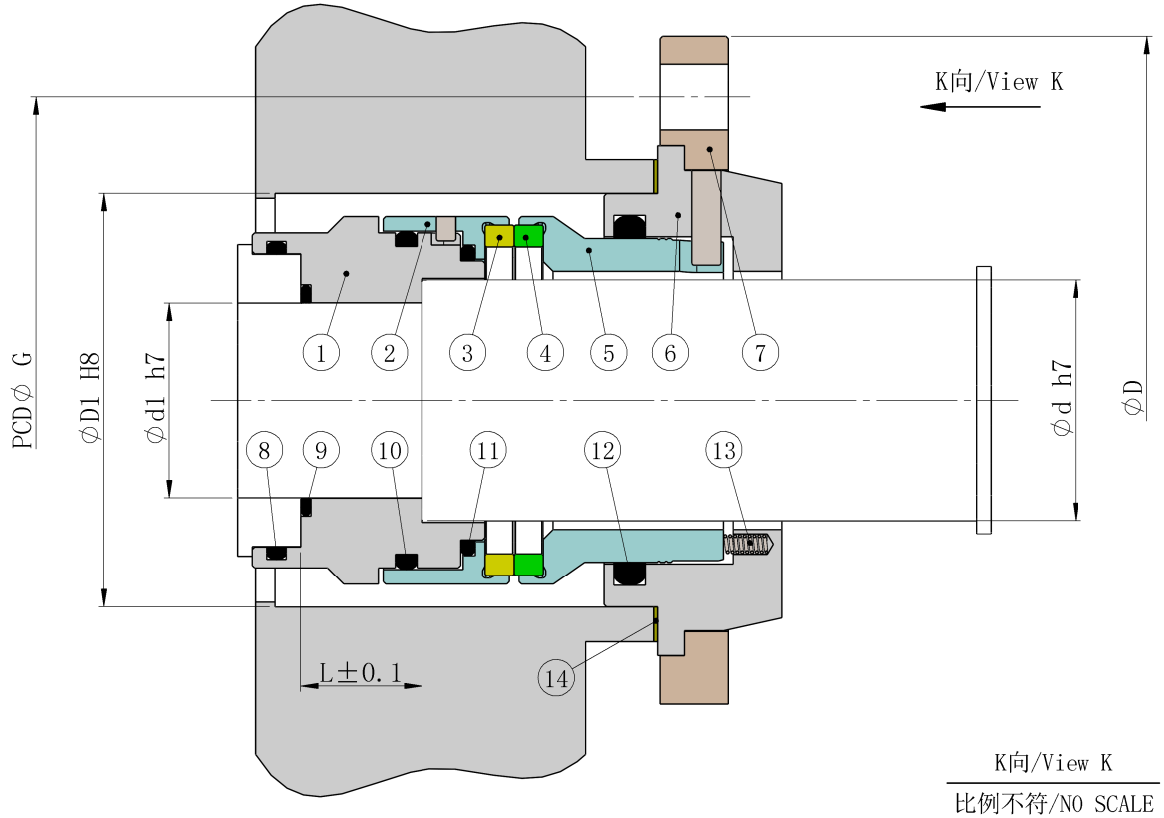

序号 No	零件名称 Description	材料 Material
1	尾座/Limit Sleeve	316SS不锈钢/Stainless Steel
2	动环座/Rotating Seat	316SS不锈钢/Stainless Steel
3	动环/Rotary Face	SSIC/RBSIC
4	静环/Stationary Face	SSIC/RBSIC
5	静环座/Stationary Seat	316SS不锈钢/Stainless Steel
6	压盖/Gland	316SS不锈钢/Stainless Steel
7	副压盖/Gland Insert	316SS不锈钢/Stainless Steel
8	O型圈/O-Ring	EPR/Viton/Aflas/Kalrez
9	O型圈/O-Ring	EPR/Viton/Aflas/Kalrez
10	O型圈/O-Ring	EPR/Viton/Aflas/Kalrez
11	O型圈/O-Ring	EPR/Viton/Aflas/Kalrez
12	O型圈/O-Ring	EPR/Viton/Aflas/Kalrez
13	弹簧/Spring	316SS不锈钢/Stainless Steel/Hast.C
14	垫片/Gasket	PTFE

K向/View K

比例不符/NO SCALE

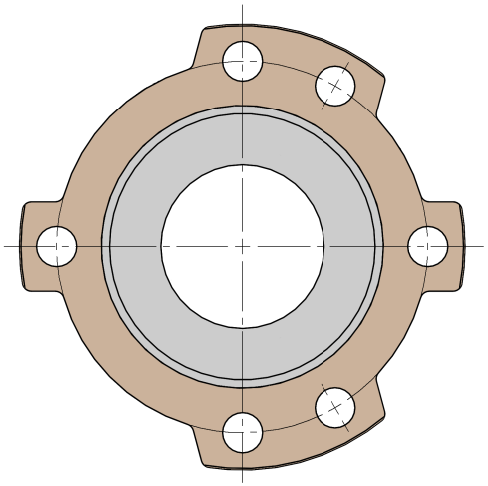

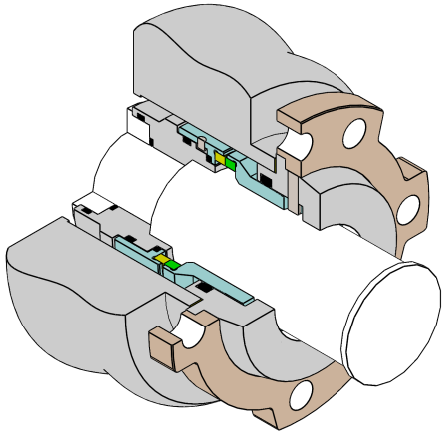

2212-尺寸信息

SIZE	30	40	50	60	80
d	30	40	50	60	80
d1	23	30	40	45	65
D	115	127	150	160	200
D1	60	70	85	95	122
G	95	105	125	135	170
L	20	20	25	25	30

未注公差按照 General tolerance Per ISO 2768-m	名义尺寸 Nominal dimensions [mm]	0.5-6	>6-30	>30-120	>120-400	>400-1000	>1000-2000
	公差 Tolerances [mm]	±0.1	±0.2	±0.3	±0.5	±0.8	±1.2

Format/图幅 DIN EN ISO 216 A3 | 第一视角 Projection Method 1 | 表面粗糙度表示方法符合 Method of indicating surface to ISO1302(μm) | 公差符合 Tolerances according to ISO 2768-m

标记 NO.	处数 QTY.	描述 Description	日期 Date	姓名 Name
1				
2				
3				
4				

FBU 昆山福步工业设备有限公司
FBU INDUSTRAL EQUIPMENT (KUNSHAN) CO., LTD.

	日期 Date	姓名 Name
设计 Design	2021/9/29	赵丹丹
校核 Checked		
审核 Approved		
公差等 Tolerance ISO 8015	比例 Scale 1:1	材料标记 Matrial Code

现将型号/TYPE NO. 2212-XXXX

机械密封

图号/Drawing NO.

质量/Weight 8873.21 g

版本: Rev. A